アコス防音室ASPR
アコス防音パネルAPD

ACOUS

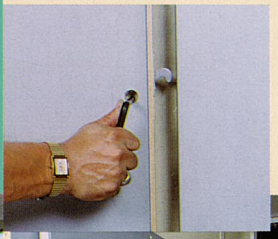

「アコス防音室ASPR」は、「アコス防音パネルAPD」を使用した組立式の防音室です。すぐれた遮音効果と共に、高度な断熱性能を発揮します。

「アコス防音パネルAPD」は、パネル両面の遮音材間に硬質ウレタンを注入発泡して、二重の遮音層を一つのパネルに完成させました。このことにより、いっそう遮音効果を向上させると同時に、断熱性能を高めることに成功しました。組立方法も、極めて簡単。特殊なパネルファスナーを採用することによりパネルジョイントの密着度を高め、さらにスピーディな組立ができるようになりました。また、片側からのみでも施工可能ですので、建屋壁面いっぱいに組立られます。

遮音性能を必要とする間仕切壁、パーティションに、また、天井、床パネルを合わせて使用し、独立した防音室を製作することができます。

●「アコス防音室ASPR」「アコス防音パネルAPD」の用途

音響試験室、工場のライン防音室、スタジオアナブース、カラオケボックス、音楽練習室、ピアノ室、組立式シールドルーム、簡易電波暗室、恒温室など

アコス防音室ASPR

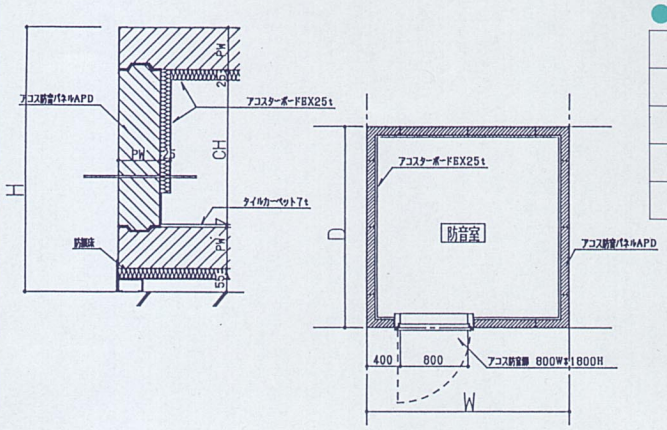

●標準仕様

品　番	室寸法タイプ				パネル種類	パネル厚PW	音響透過損失
ASPR D-45	T1	T2	T3	T4	APD-45	100mm	D-45
ASPR D-40	T1	T2	T3	T4	APD-40	100mm	D-40
ASPR D-35	T1	T2	T3	T4	APD-35	70mm	D-35
ASPR D-30	T1	T2	T3	T4	APD-30	50mm	D-30

W（幅）×D（奥行）×H（高）

＊外形寸法　T1　1800mm × 2700mm × 2600mm
T2　2700mm × 2700mm × 2600mm
T3　2700mm × 3600mm × 2600mm
T4　3600mm × 3600mm × 2600mm

＊室寸法及び性能は、上記以外に自由に設定することもできます。
＊詳細仕様は別紙仕様書を参照してください。

アコス防音パネルAPD

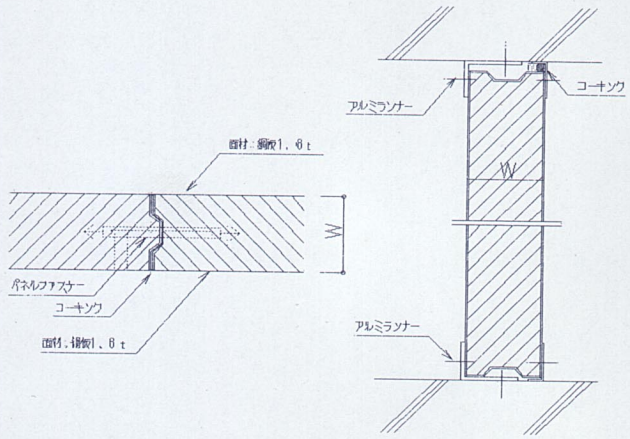

●標準仕様

品　番	パネル厚	音響透過損失
APD-45	100mm	D-45
APD-40	100mm	D-40
APD-35	75mm	D-35
APD-30	50mm	D-30

＊標準パネル表面仕上げは、焼付塗装となります。オプションで表面材をステンレス等にすることも出来ます。また、無塗装品とすることも可能です。

＊標準パネル以外の厚み、性能にも対応できます。

●仕　様

●構　造

アコス防音パネル（遮音材複合パネル）、自立構造。
パネルジョイント：コーキング、パネルファスナーにより密着

●標準工期

工場製作／御契約後　約1ヵ月
現場組立／1週間前後

●室外仕上

天井、壁／鋼板1.6mm焼付塗装ビニトップ（標準色：アイボリー）
巾　木／ソフト巾木H＝75mm

●室内仕上

天井、壁／アコスボードEX25mm
材　質：グラスウール80Kmm＋厚手高級ガラスクロス貼
標準色：グレー、ベージュ、アイボリー
＊詳細仕様は、別紙カタログを参照してください。
床　／タイルカーペット7mm
巾　木／ソフト巾木H＝75mm

●防音扉

スチール製防音扉　1カ所
有効開口寸法W900mm×H1,800mm　OP．塗装仕上
（設置位置は自由に決められます。）
＊オプション　有効開口寸法、数量、仕上の変更、ガラス窓付き防音扉

●電気設備

照　明／ホワイトボール60W　2～4カ所　スイッチ1カ所
コンセント／100V15A　2ヶ口　1～2カ所
＊一次側電源及び一次側配線工事は別途工事とします。

●換気設備

換気扇及び換気サイレンサー　1カ所500mm×450mm×1,500mm
吸気サイレンサー　1カ所450mm×450mm×1,500mm
＊設置場所は、天井または壁で室外側でも室内側でも設置できます。

●オプション

室内外仕上その他寸法等及び数量の変更、監視窓、エアコンなどの追加、御希望にあわせて設計いたします。

●総発売元
アコス工業株式会社
東京都千代田区神田佐久間町3－29
〒101 TEL.03(5820)2921 FAX.03(5820)2919

●トータルプランニングから設計、製造、施工まで
アコスエンジニアリング株式会社
東京都渋谷区代々木5-67-7(グリーンパークヌマオビル402)
〒151 TEL.03(5453)8601 FAX.03(5453)8681

●取扱店
株式会社 KAI建築コンサルタンツ
東京都港区芝1－15－14
〒105 TEL.03(3769)3721